LOGITECH ZONE 900

Setup Guide
Guide d'installation

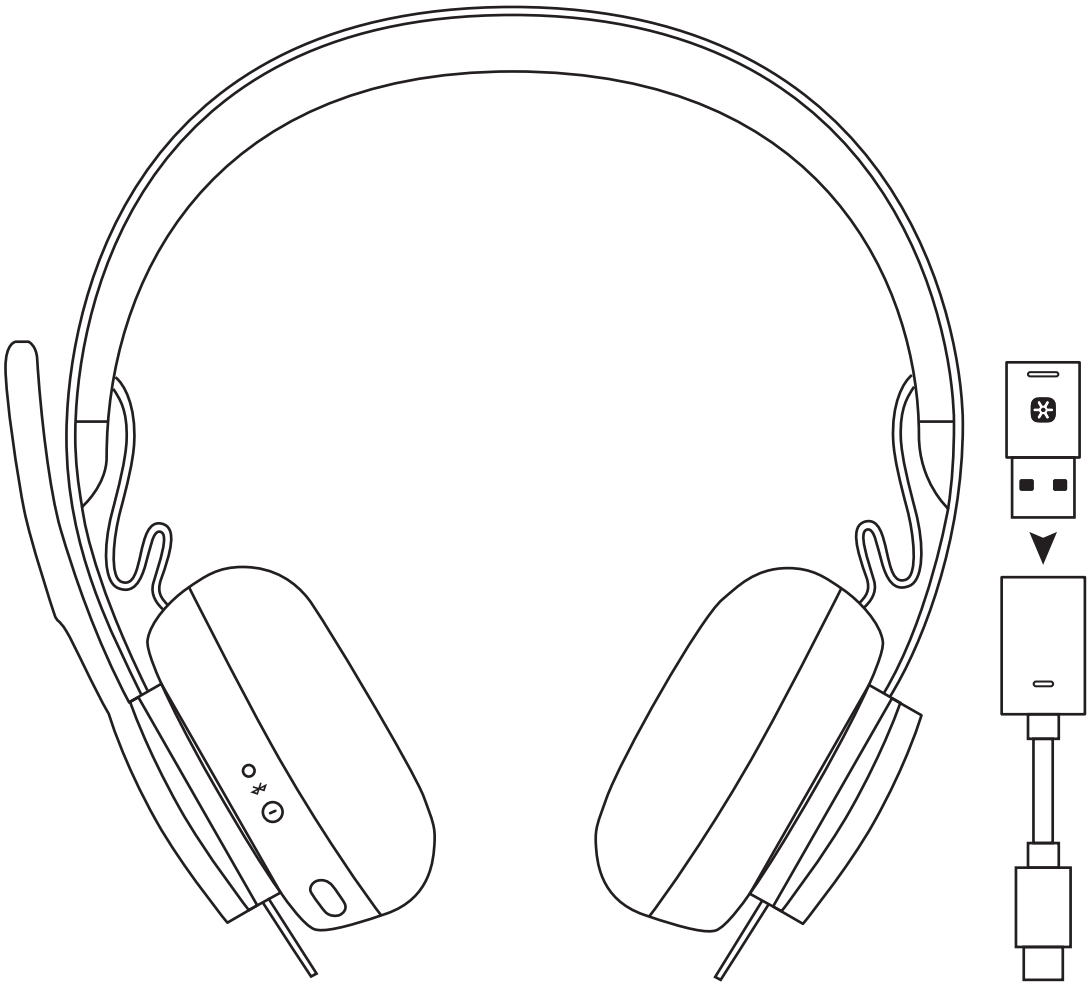

logitech®

CONTENTS

English 3

Français 11

Español 19

Português 27

KNOW YOUR PRODUCT

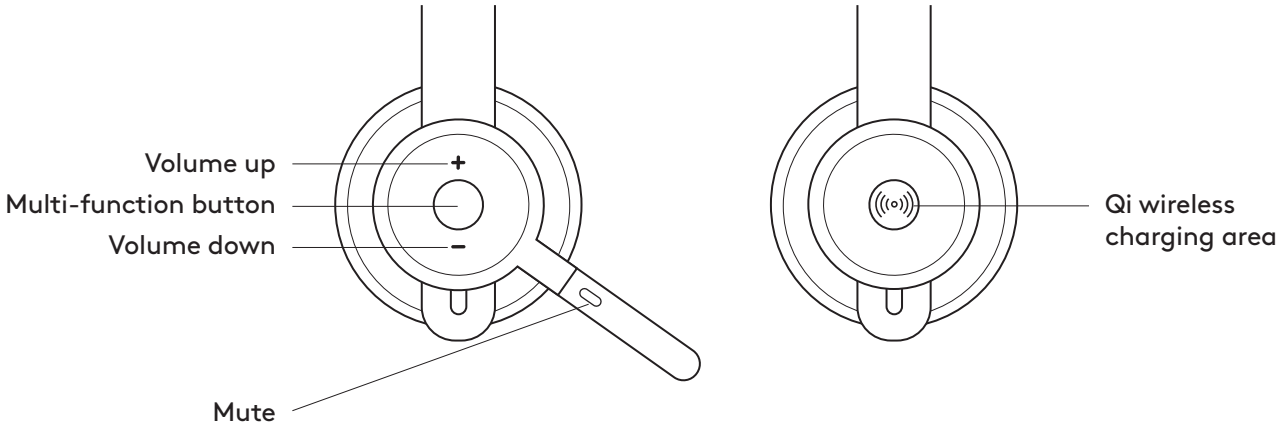

WHAT'S IN THE BOX

1. Headset
2. USB-A Unifying + audio receiver
3. USB-C to A adapter
4. USB-A to C charging cable
5. Travel bag
6. User documentation

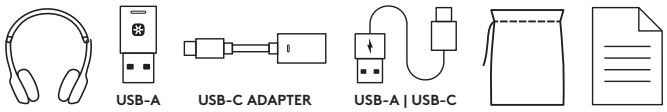

POWER ON/OFF

1. Press power button for 1 second.
2. Once powered on, light indicator turns white.
   If no device is connected, it will flash white slowly.

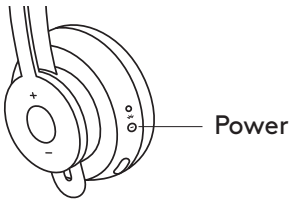

PAIRING VIA *BLUETOOTH*®

1. Press power button for 2 seconds. Light indicator will flash white rapidly.
2. Open *Bluetooth*® settings on your device.
3. Select Logi Zone 900 in discoverable devices.
4. Once successfully paired, light indicator will turn solid white.

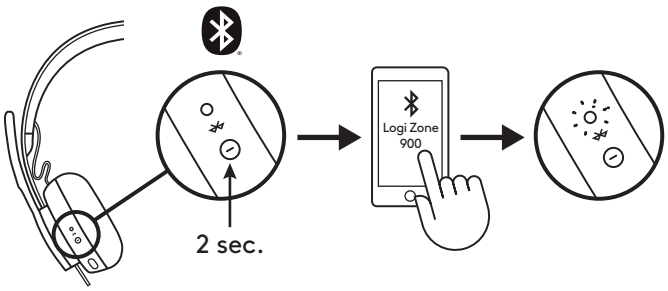

PAIRING HEADSET, KEYBOARD AND MICE VIA USB RECEIVER

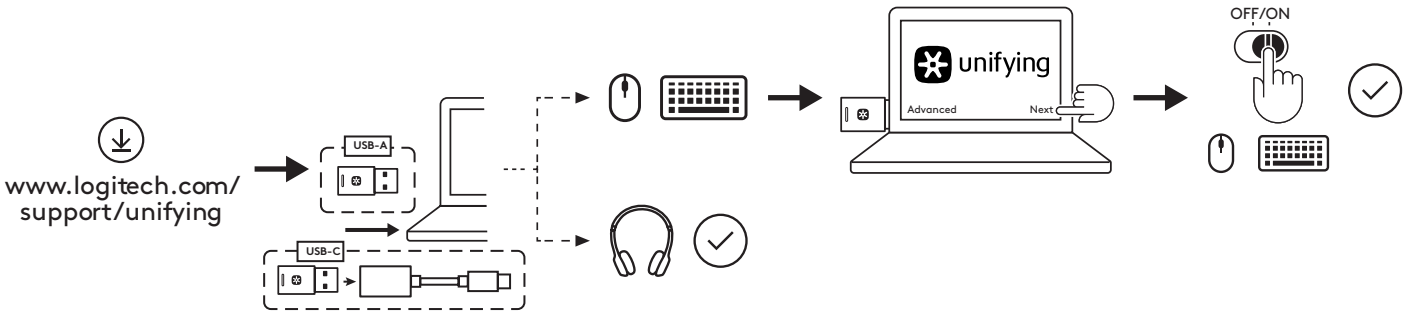

1. Download Logitech® Unifying Software at www.logitech.com/support/unifying
2. **USB-A**
   Insert the Zone 900 receiver into the computer USB-A port.
   USB-C
   Insert the USB-A receiver into the USB-C adapter. Then insert the adapter into the computer USB-C port.
3. **Zone 900 headset** is already paired to the receiver it ships with. Just power on the headset. Once successfully paired, the light indicator on the receiver will remain solid white. Light indicator on the headset will turn solid white.
4. To pair **mice** and **keyboard**,
   a. Open the software and continue clicking "Next" on the bottom right corner. If you already have other unifying receivers (with logo), please unplug them.
   b. Locate the OFF-ON slider on your mice and keyboard. Turn each device off and back on to restart your devices and finish pairing.
      - If paired, please follow the on-screen prompt and test it out to confirm successful pairing.
      - If pairing failed, please retry or refer to troubleshooting on our support page www.logitech.com/support/zone900
        NOTE: you can pair up to 6 Logitech Unifying peripherals.

ADJUSTING HEADSET

1. Adjust headset by sliding earcups up and down the headband.
2. It may be easier to adjust the headset on your head. Move the earcups up and down the headband until they sit comfortably on your ears.

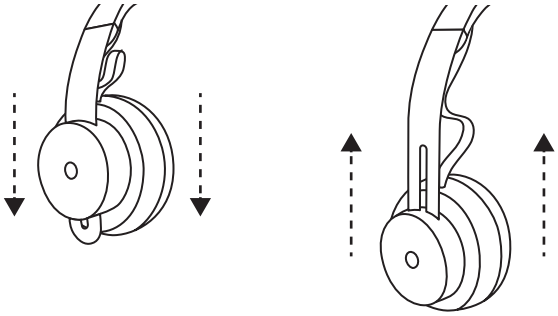

ADJUSTING THE MICROPHONE BOOM

1. Microphone boom rotates 270 degrees. Wear it on either left or right side. Audio channel will switch automatically, depending on the direction you are wearing the microphone.
2. Flexible microphone boom — adjust boom location to capture voice better.

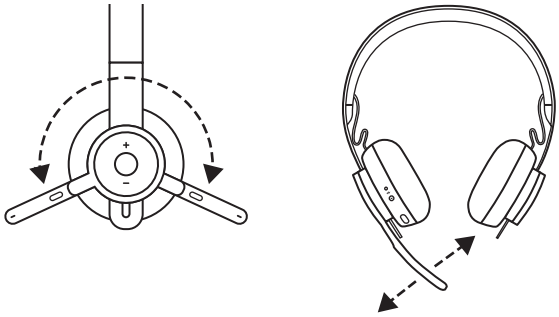

HEADSET CONTROLS

	Usage	Button	Action
Call controls	Answer / End call	Multi-function	Short press
	Reject call		2 second press
Voice assistant		Multi-function	2 second press
Media controls	Play / Pause	Multi-function	Double press
	Track forward	Multi-function and "+"	Short press
	Track backward	Multi-function and "–"	Short press
Volume	Volume up	"+"	Short press
	Volume down	"–"	Short press
Headset status	Check connectivity and battery life	"+" and "–"	Short press

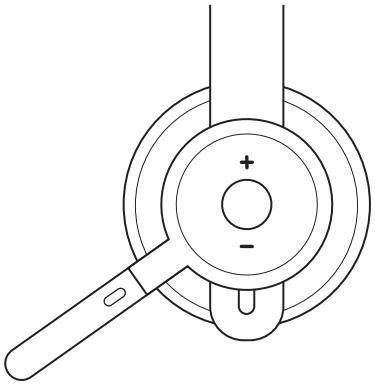

Note:
- Media control functionality depends on type of application.
- Call activities are always the first priority. When two devices are connected, the *Bluetooth*® connection will be prioritized over receiver. When two *Bluetooth*® devices are connected, the last active device will override the other.

Tip: Button customizations and Music EQ controls available on Logi Tune.

MUTE

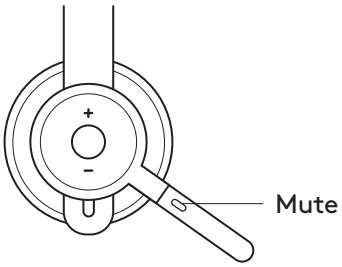

Move mic boom up to mute

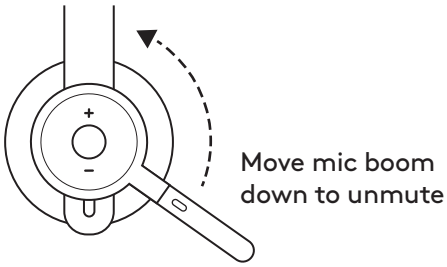

Voice notifications indicate when the microphone is on/ off mute

ACTIVE NOISE CANCELLATION (ANC)

ANC blocks out the noise around you to help you concentrate on the task at hand.

1. Press the ANC button on the side of the earcup.
2. There will be voice notifications when turning ANC on and off. These can be turned off in Logi Tune.

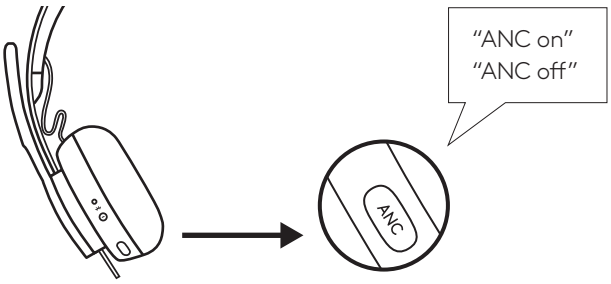

HEADSET LIGHT INDICATOR

Light		Status
White	Solid	Powered on or fully charged
	Breathing	Battery charging
	Fast pulsing	*Bluetooth*® pairing mode
	Slow pulsing	No paired device
Red	Solid	Low battery
	Fast pulsing	*Bluetooth*® pairing mode while low battery
	Slow pulsing	No paired device while low battery

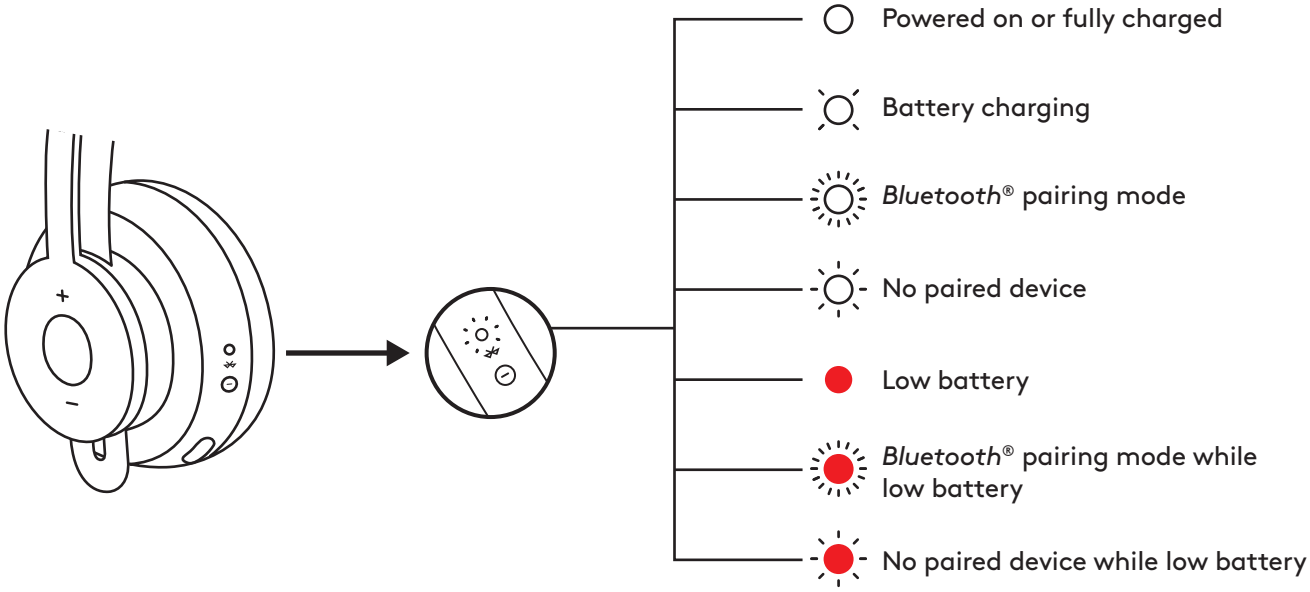

RECEIVER INDICATOR LIGHT

Light		Status
White	Fast flashing	Pairing mode
	Solid	Paired
	Repeat flashing on and off	Incoming call
Red	Solid	Mute on

Note:
Receiver light indicates headset status only.

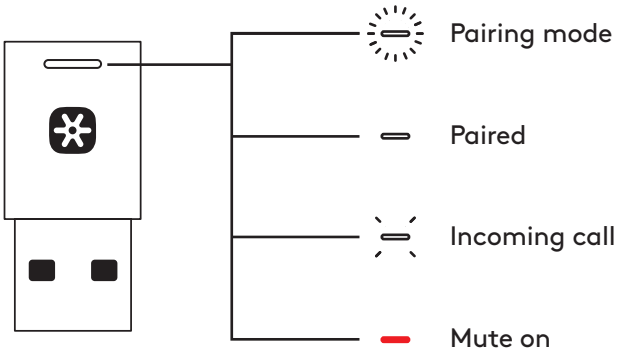

CHARGING

Headset automatically powers off when left idle. Sleep timer can be changed in the Logi Tune.

Headset indicator light will turn RED when battery is low.

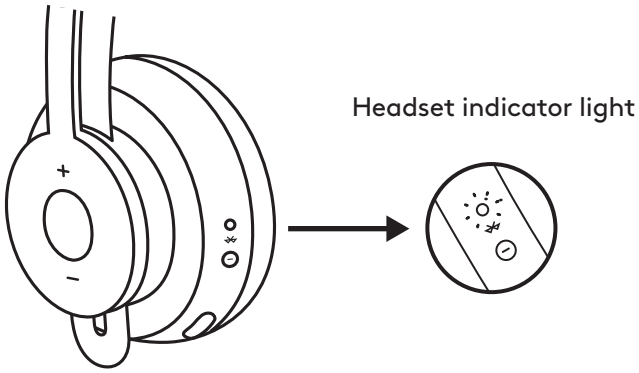

Charging via USB cable

1. Plug the USB-C cable end into the USB-C port on the bottom of the earcup.
2. Plug the USB-A end into the USB-A charging port on your computer or AC adapter.
3. Indicator light will be a breathing white light for charging.
4. Indicator light will be solid white when fully charged.
   – 2 hours will fully charge the battery.
   – 5 minutes will give you 1 hour of talk time.
5. Headset can be used with receiver and *Bluetooth*® paired while charging.

Charging via Qi wireless charger

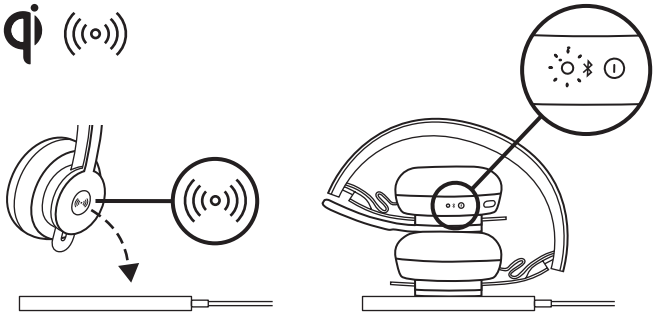

1. Fold headset with the wireless charging icon on the earcup to the outside.
2. Place earcup with wireless charging icon on top of any Qi wireless charging base.*
3. Indicator light will be a breathing, white light when charging.
4. Indicator light will be solid white when fully charged.
   – 2 hours of charging fully charges the battery.

* Qi wireless charging base is not included.

LOGI TUNE APP

Install application

Download Logi Tune from www.logitech.com/tune

ADJUSTING SIDETONE

Sidetone lets you hear your own voice during conversations so you are aware of how loud you are talking. In Logi Tune, select the sidetone feature, and adjust the dial accordingly.

- A higher number means you hear more external sound.

- A lower number means you hear less external sound.

AUTO SLEEP TIMER

By default, your headset will automatically power off when not in use for one hour. Adjust the sleep timer in Logi Tune.

UPDATE YOUR HEADSET

It is recommended to update both your headset and receiver. To do so, download Logi Tune from www.logitech.com/tune

RESET YOUR HEADSET

To reset your headset back to its original state, power headset on, press and hold the ANC button and volume '–' button for 5 seconds. The headset is successfully reset when it powers off and indicator light turns off.

DIMENSIONS

HEADSET:

Height x Width x Depth:
174.7 x 176.7 x 70.7 mm

WEIGHT:

0.1808 Kg

EARPADS:

Height x Width x Depth:
70.7 x 70.7 x 16.4 mm

RECEIVER:

Height x Width x Depth:
35.5 x 16.2 x 5.3 mm

ADAPTER:

Height x Width x Depth:
106.7 x 17.5 x 10.1 mm

SYSTEM REQUIREMENTS

Works with common calling applications across almost all platforms and operating systems.

Works with Windows®, Mac, or Chrome™ based computer via USB-C, USB-A, *Bluetooth*® and iOS or Android™ *Bluetooth*® enabled devices.

TECHNICAL SPECIFICATIONS

Microphone Type: Omni-directional dual MEMS mic array

Frequency response (Headset): 30~13 kHz @ -10 dB (music mode), 100~8 kHz (talk mode)

Frequency response (Microphone): 85~20 kHz @-3 dB

Battery type: Built-in battery (Lithium ion)

Battery life (talk time): 14 hrs (ANC on), 15 hrs (ANC off)

Battery life (listening time): 14 hrs (ANC on), 16 hrs (ANC off)

Bluetooth® version: 5.0

Wireless range: Up to 30 m/100 ft (open field line of sight)

Qi Wireless charging enabled

USB-A to C charging cable: 4.25 ft (130 cm)

www.logitech.com/support/zone900

© 2021 Logitech, Logi and the Logitech Logo are trademarks or registered trademarks of Logitech Europe S.A. and/or its affiliates in the U.S. and other countries. Logitech assumes no responsibility for any errors that may appear in this manual. Information contained herein is subject to change without notice. The *Bluetooth*® word mark and logos are registered trademarks owned by Bluetooth SIG, Inc. and any use of such marks by Logitech is under license. All other trademarks are the property of their respective owners.

PRÉSENTATION DU PRODUIT

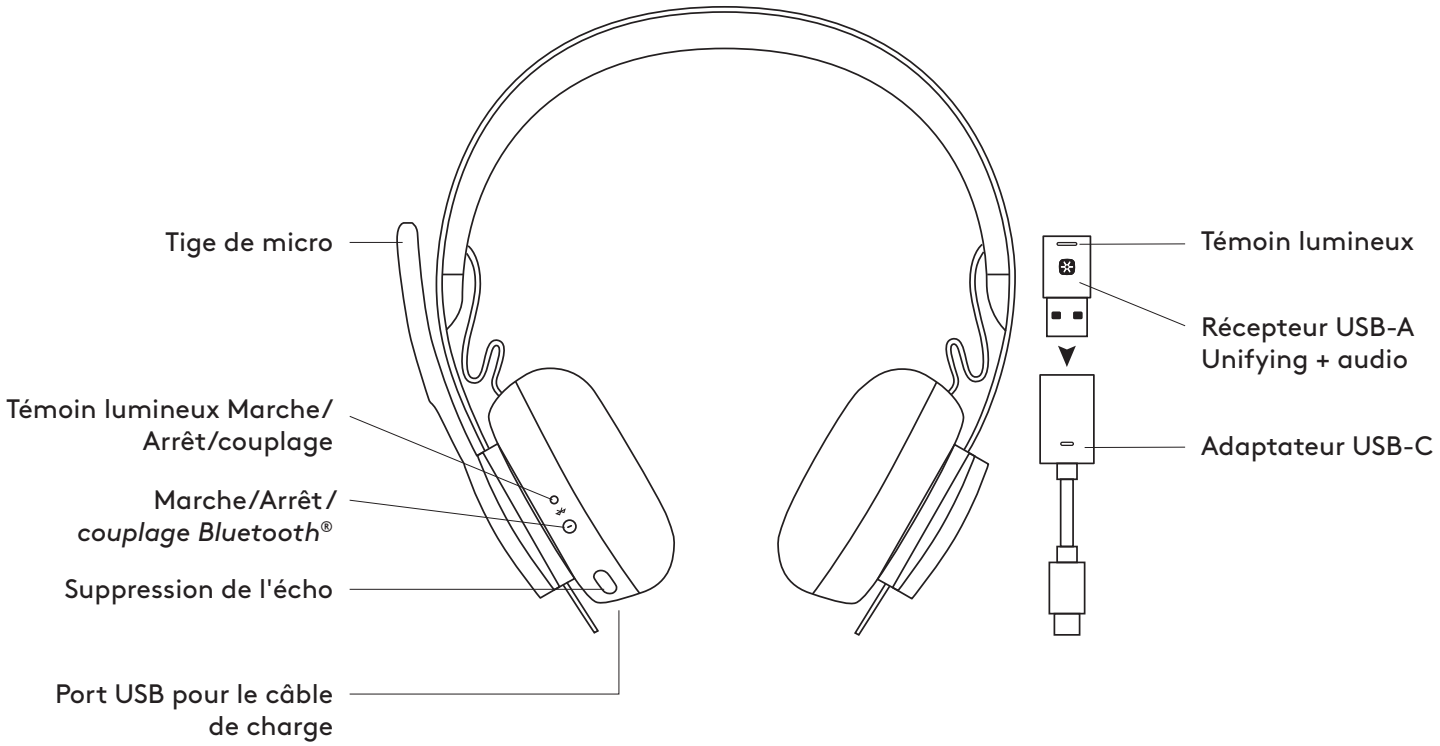

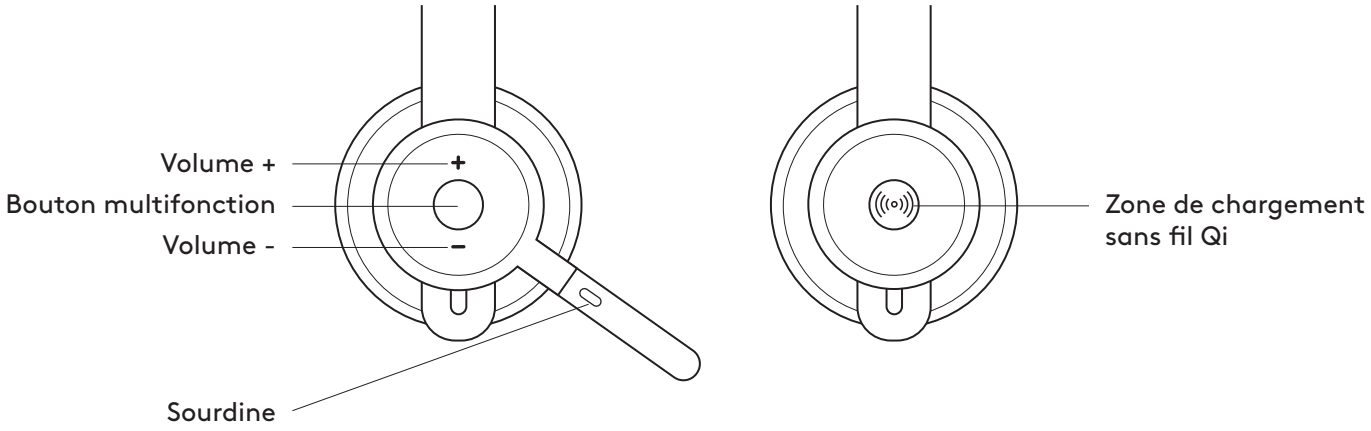

CONTENU DU COFFRET

1. Casque
2. Récepteur USB-A Unifying + audio
3. Adaptateur USB-C vers A
4. Câble de charge USB-A vers USB-C
5. Pochette de transport
6. Documentation utilisateur

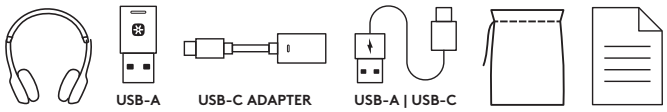

MARCHE/ARRÊT

1. Maintenez le bouton Marche/Arrêt enfoncé pendant 1 seconde.
2. Une fois sous tension, le témoin lumineux devient blanc. Si aucun dispositif n'est connecté, il clignotera lentement en blanc.

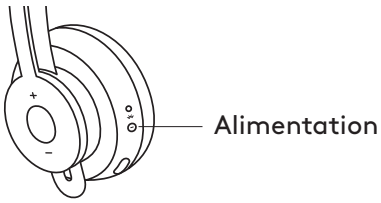

COUPLAGE VIA *BLUETOOTH*®

1. Maintenez le bouton Marche/Arrêt enfoncé pendant 2 secondes. Le témoin indicateur clignotera rapidement en blanc.
2. Ouvrez les paramètres *Bluetooth*® sur votre dispositif.
3. Sélectionnez Logi Zone 900 dans les dispositifs détectables.
4. Une fois le dispositif couplé, le témoin lumineux passera au blanc continu.

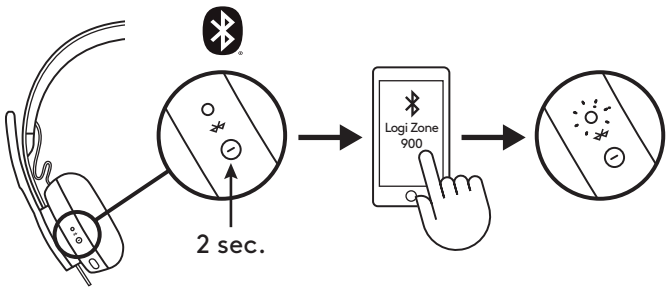

COUPLER LE CASQUE, LE CLAVIER ET LES SOURIS VIA UN RÉCEPTEUR USB

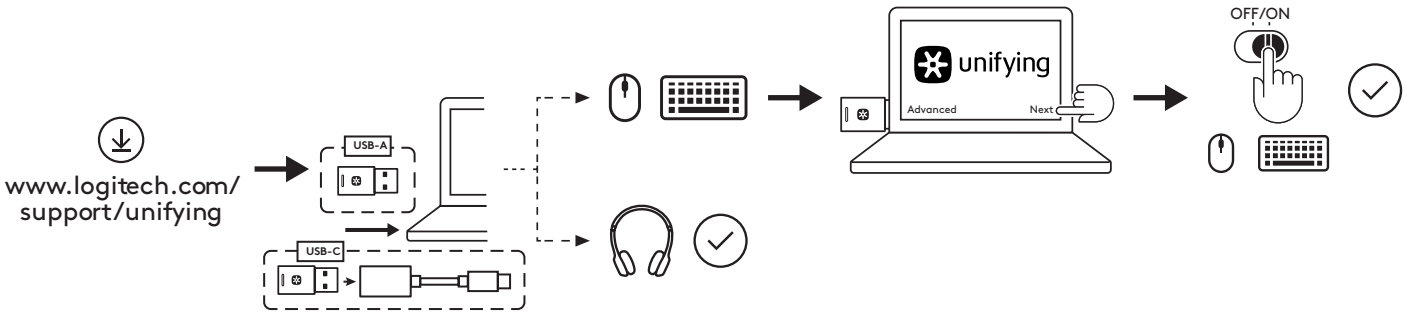

1. Téléchargez le logiciel Logitech® Unifying sur www.logitech.com/support/unifying
2. **USB-A**
   Insérez le récepteur Zone 900 dans le port USB-A de l'ordinateur.
   USB-C
   Insérez le récepteur USB-A dans l'adaptateur USB-C. Insérez ensuite l'adaptateur dans le port USB-C de l'ordinateur.
3. Le **casque Zone 900** est déjà couplé au récepteur avec lequel il est livré. Il vous suffit d'allumer le casque. Une fois le dispositif couplé, le témoin lumineux du récepteur passera au blanc continu. Le témoin lumineux du casque passera au blanc continu.
4. Pour coupler une **souris** et un **clavier**,
   a. ouvrez le logiciel et continuez à cliquer sur "Suivant" dans le coin inférieur droit. Si vous avez déjà d'autres récepteurs Unifying (avec le logo), veuillez les débrancher.
   b. Repérez le curseur Activer/Désactiver de votre souris et de votre clavier. Éteignez puis rallumez chaque dispositif pour les redémarrer et terminer le couplage.
      - Suivez ensuite les instructions à l'écran et effectuez le test pour confirmer que le couplage a réussi.
      - Si le couplage a échoué, veuillez réessayer ou vous reporter à notre page d'assistance www.logitech.com/support/zone900
        REMARQUE: vous pouvez associer jusqu'à 6 périphériques Logitech Unifying.

AJUSTEMENT DU CASQUE

1. Ajustez le casque en faisant glisser les oreillettes vers le haut ou le bas du bandeau.
2. Il sera peut-être plus facile d'ajuster le casque sur votre tête. Déplacez les oreillettes vers le haut ou le bas du bandeau jusqu'à ce que le maintien sur vos oreilles soit confortable.

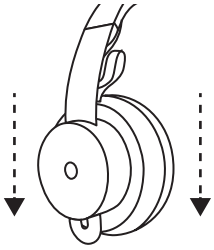

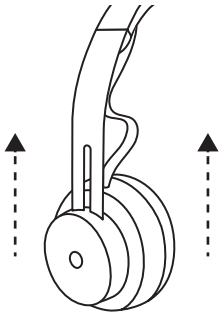

AJUSTEMENT DE LA TIGE DU MICRO

1. La tige du micro pivote sur 270 degrés. Portez-la à gauche ou à droite. Le canal audio basculera automatiquement, selon la direction dans laquelle vous portez le micro.
2. Tige de micro flexible: ajustez la position de la tige pour mieux capturer votre voix.

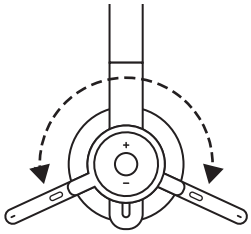

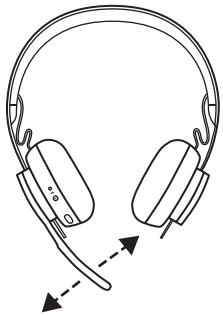

COMMANDES DU CASQUE

	Utilisation	Bouton	Action
Commande d'appel	Réception/fin d'appel	Multifonction	Pression brève
	Rejeter un appel		Pression 2 secs
Assistant vocal		Multifonction	Pression 2 secs
Commandes multimédia	Lecture/Pause	Multifonction	Double pression
	Piste suivante	Multifonction et "+"	Pression brève
	Piste précédente	Multifonction et "–"	Pression brève
Volume	Volume +	"+"	Pression brève
	Volume -	"– "	Pression brève
État du casque	Vérifier la connectivité et l'état de la batterie	"+" et "–"	Pression brève

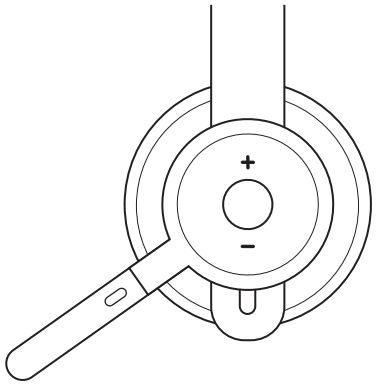

Remarque:
- La fonctionnalité des commandes média dépend des types d'applications.
- Les activités liées aux appels sont toujours la première priorité. Lorsque deux dispositifs sont connectés, la connexion *Bluetooth*® a la priorité par rapport au récepteur. Lorsque deux dispositifs *Bluetooth*® sont connectés, le dernier dispositif actif est prioritaire sur l'autre.

Conseil: les personnalisations des boutons et l'égaliseur musical sont disponibles sur Logi Tune.

SOURDINE

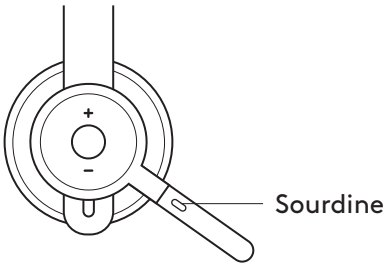

Déplacez la tige du micro vers le haut pour mettre en sourdine

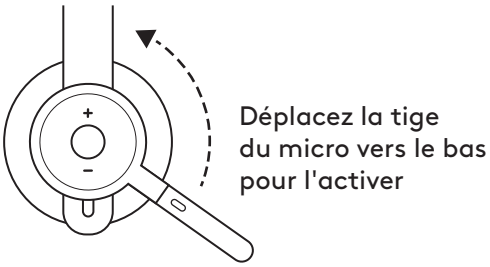

Les notifications vocales indiquent lorsque le microphone est en sourdine/activé

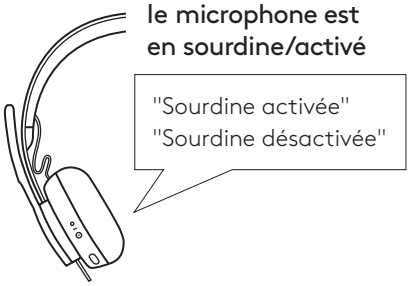

SUPPRESSION DE BRUIT ACTIVE (ANC)

L'ANC bloque le bruit autour de vous pour vous aider à vous concentrer sur la tâche à accomplir.

1. Appuyez sur le bouton ANC situé sur le côté de l'oreillette.
2. Vous entendez des notifications vocales lorsque vous activez et désactivez l'ANC. Celles-ci peuvent être désactivées dans Logi Tune.

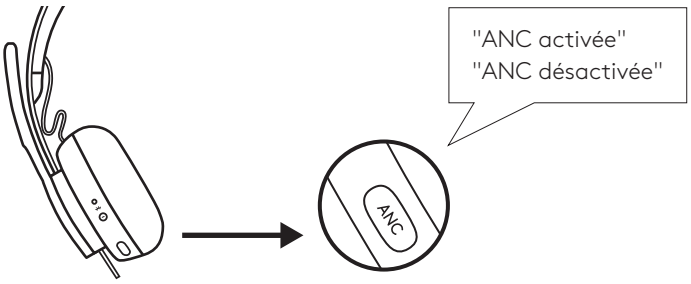

TÉMOIN LUMINEUX DU CASQUE

Témoin		État
Blanc	Lumière continue	Sous tension ou chargement complet
	Pulsation	Charge de la batterie
	Témoin clignotant rapidement	Mode de couplage *Bluetooth*®
	Témoin clignotant lentement	Aucun dispositif couplé
Rouge	Lumière continue	Charge de la batterie faible
	Témoin clignotant rapidement	*Mode de couplage Bluetooth*®, batterie faible
	Témoin clignotant lentement	Aucun dispositif couplé, batterie faible

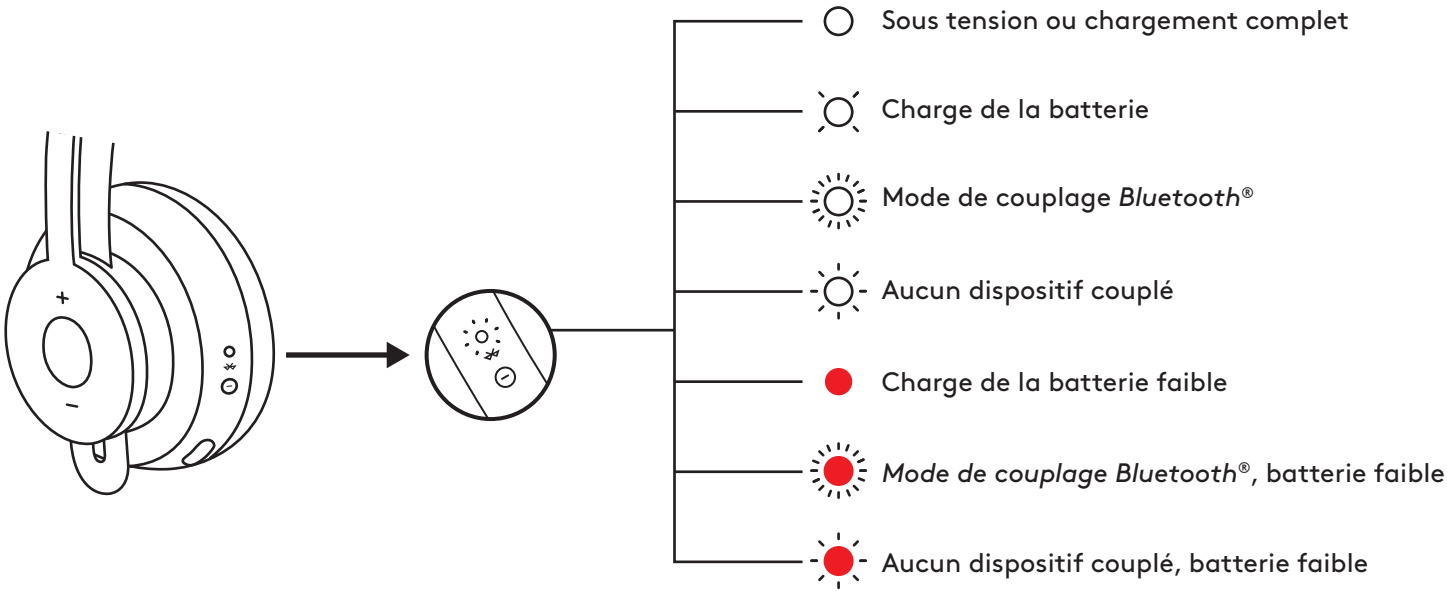

TÉMOIN DU RÉCEPTEUR

Témoin		État
Blanc	Témoin clignotant rapidement	Mode de couplage
	Lumière continue	Couplé
	Témoin clignotant de façon alternative	Appel entrant
Rouge	Lumière continue	Sourdine activée

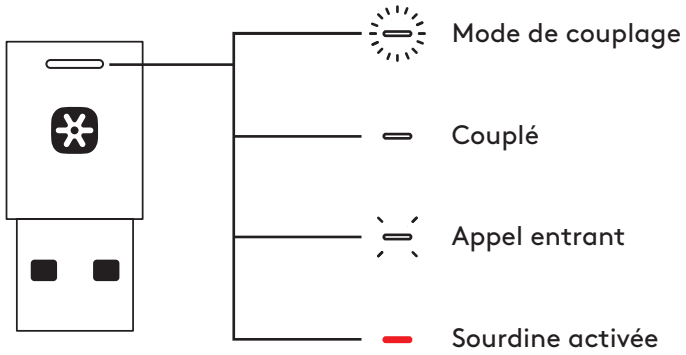

Remarque:
Le témoin du récepteur informe uniquement sur l'état du casque.

CHARGEMENT

Le casque se met automatiquement hors tension lorsqu'il est inactif. Le minuteur de mise en veille peut être modifié dans Logi Tune.

Le témoin lumineux du casque passera au ROUGE lorsque la batterie est faible.

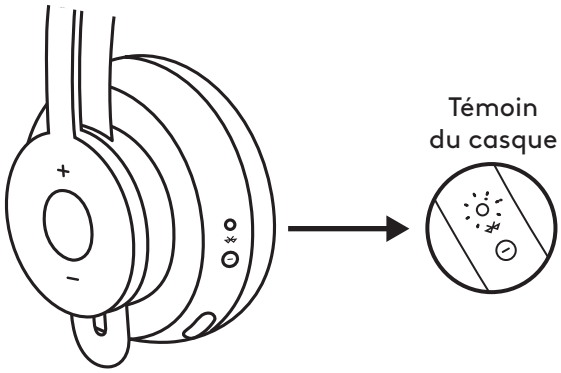

Chargement via un câble USB

1. Branchez le câble USB-C sur le port USB-C situé au bas de l'oreillette.
2. Branchez l'extrémité USB-A sur un port de chargement USB-A de votre ordinateur ou sur un adaptateur secteur.
3. Le témoin lumineux émettra une pulsation blanche pour indiquer le chargement.
4. Le témoin lumineux s'allumera en blanc continu une fois le chargement terminé.
   – Il faut 2 heures pour charger entièrement la batterie.
   – 5 minutes de charge offrent environ 1 heure de conversation.
5. Le casque peut être utilisé avec le récepteur et couplé via *Bluetooth*® pendant le chargement.

Chargement via le chargeur sans fil Qi

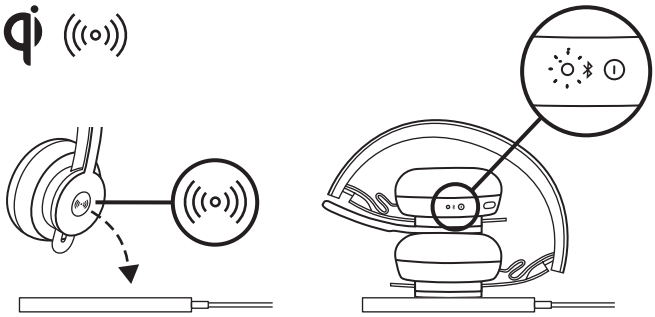

1. Repliez le casque en orientant l'icône de chargement sans fil située sur l'oreillette vers l'extérieur.
2. Placez l'oreillette ayant l'icône de chargement sans fil sur n'importe quelle base de chargement sans fil Qi.
3. Le témoin lumineux émettra une pulsation blanche lors du chargement.
4. Le témoin lumineux s'allumera en blanc continu une fois le chargement terminé. – Il faut 2 heures pour charger entièrement la batterie.

*Base de chargement sans fil Qi non incluse.

APPLICATION LOGI TUNE

Installer l'application

En savoir plus sur Logi Tune et le télécharger sur www.logitech.com/tune

RÉGLAGE DE LA TONALITÉ

La tonalité vous permet d'entendre votre propre voix lors des conversations pour que vous sachiez si vous parlez trop fort. Dans Logi Tune, sélectionnez la fonctionnalité Tonalité, puis réglez la molette en conséquence.

- Une valeur plus élevée signifie que vous entendrez plus de sons externes.

- Une valeur plus faible signifie que vous entendrez moins de sons externes.

MINUTEUR DE MISE EN VEILLE AUTOMATIQUE

Par défaut, votre casque se mettra automatiquement hors tension s'il n'est pas utilisé pendant une heure. Ajustez le minuteur de mise en veille dans Logi Tune.

MISE À JOUR DE VOTRE CASQUE

Il est recommandé de mettre à jour votre casque et votre récepteur. Pour ce faire, téléchargez Logi Tune depuis www.logitech.com/tune

RÉINITIALISATION DE VOTRE CASQUE

Pour réinitialiser votre casque à son état d'origine, mettez le casque sous tension, maintenez les boutons ANC et volume "-" enfoncés pendant 5 secondes. Le casque est réinitialisé avec succès lorsqu'il s'éteint et que le témoin lumineux s'éteint.

DIMENSIONS

CASQUE:

Hauteur x largeur x profondeur:
174,7 x 176,7 x 70,7 mm

POIDS:

0,1808 kg

OREILLETTES:

Hauteur x largeur x profondeur:
70,7 x 70,7 x 16,4 mm

RÉCEPTEUR:

Hauteur x Largeur x Épaisseur:
35,5 x 16,2 x 5,3 mm

ADAPTATEUR:

Hauteur x Largeur x Épaisseur:
106,7 x 17,5 x 10,1 mm

CONFIGURATION REQUISE

Compatible avec la plupart des applications d'appels vidéo sur la majorité des plates-formes et systèmes d'exploitation.

Fonctionne avec les ordinateurs Windows®, Mac ou Chrome™ via USB-C, USB-A, *Bluetooth*® et les dispositifs Android™ ou iOS compatibles *Bluetooth*®.

SPÉCIFICATIONS TECHNIQUES

Type de microphone: Ensemble de deux micros MEMS omnidirectionnels

Réponse en fréquence (casque): 30~13 kHz @ -10 dB (mode musique), 100~8 kHz (mode conversation)

Réponse en fréquence (microphone): 85 ~ 20 kHz @ -3 dB

Type de batterie: Batterie intégrée (lithium-ion)

Longévité de la batterie (autonomie en conversation): 14 heures (suppression de bruit activée), 15 heures (suppression de bruit désactivée)

Longévité de la batterie (autonomie en écoute): 14 heures (suppression de bruit activée), 16 heures (suppression de bruit désactivée)

Version du *Bluetooth*®: 5.0

Portée sans fil: Jusqu'à 30 m/100 pieds (champ de vision dégagé)

Compatible chargement sans fil Qi

Câble de charge USB-A vers USB-C: 130 cm (4,25 pieds)

www.logitech.com/support/zone900

© 2021 Logitech, Logi et le logo Logitech sont des marques commerciales ou déposées de Logitech Europe S.A. et/ou de ses sociétés affiliées aux États-Unis et dans d'autres pays. Logitech décline toute responsabilité en cas d'erreurs susceptibles de s'être glissées dans le présent manuel. Les informations énoncées dans ce document peuvent faire l'objet de modifications sans préavis. La marque et les logos *Bluetooth*® sont des marques déposées détenues par Bluetooth SIG, Inc. et sont utilisés par Logitech sous licence. Toutes les autres marques sont la propriété exclusive de leurs détenteurs respectifs.

COMPONENTES DEL PRODUCTO

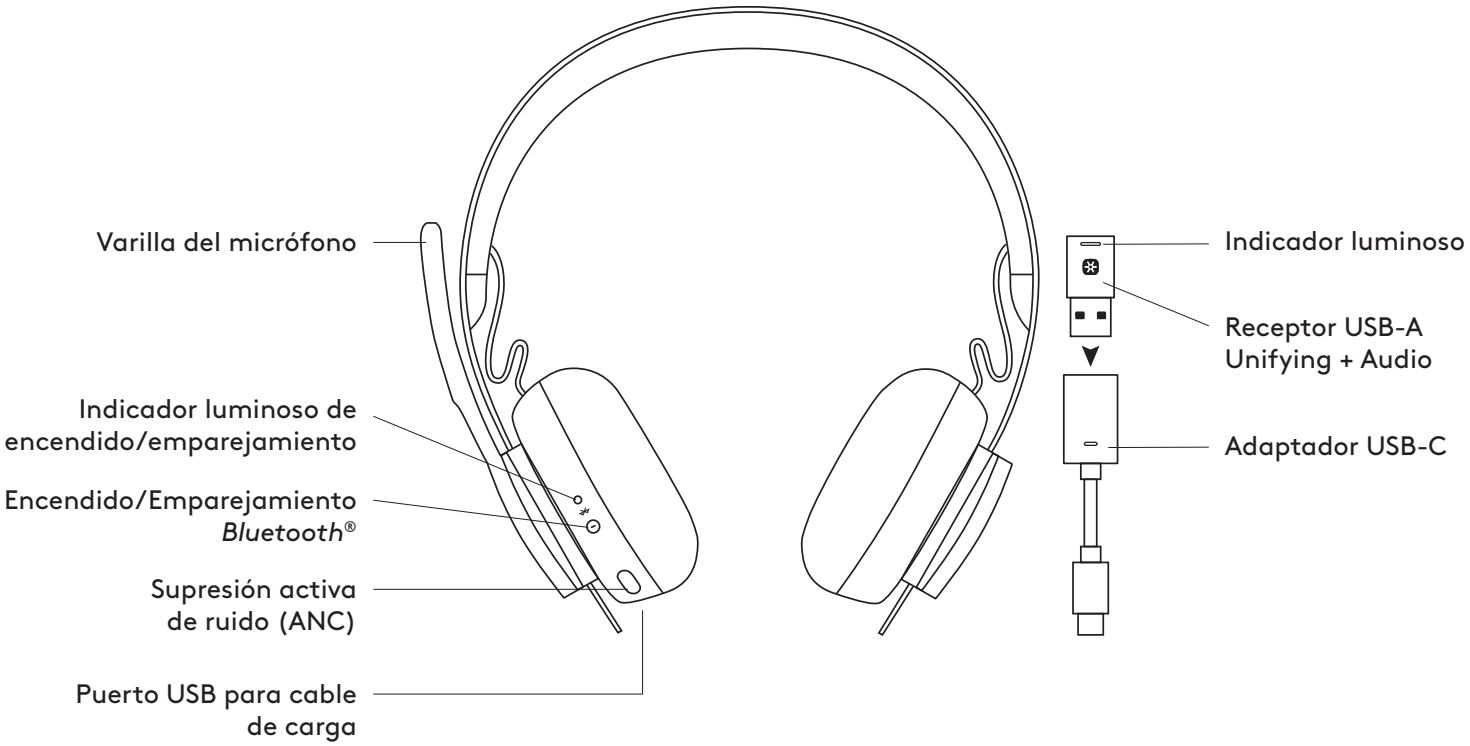

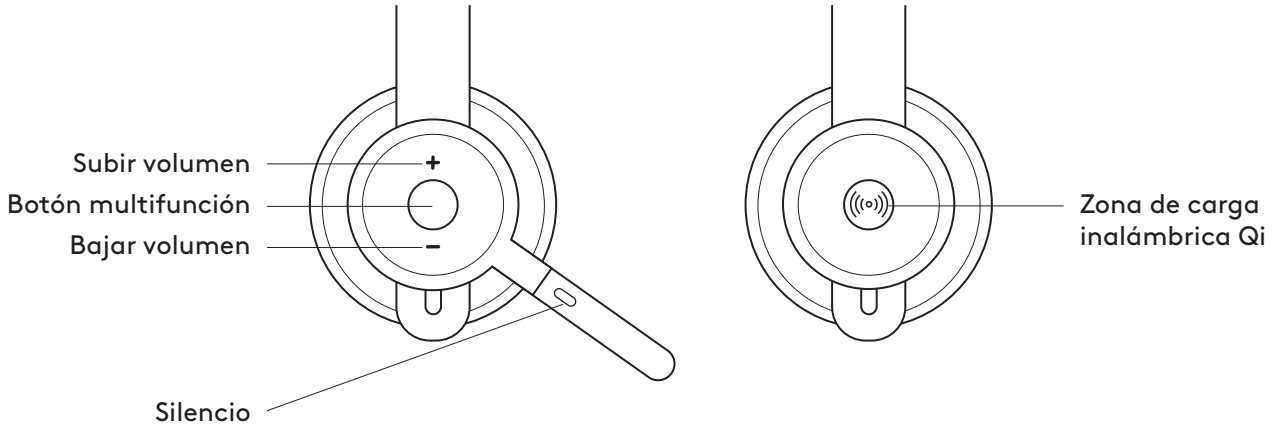

CONTENIDO DE LA CAJA

1. Audífonos con micrófono
2. Receptor USB-A Unifying + Audio
3. Adaptador USB-C a A
4. Cable de carga USB-A a C
5. Bolsa de viaje
6. Documentación del usuario

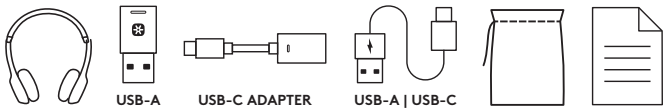

ENCENDIDO/APAGADO

1. Mantén presionado el botón de encendido durante 1 segundo.
2. El indicador luminoso muestra luz blanca al encenderse los audífonos. Si no hay ningún dispositivo conectado, el indicador luminoso emitirá destellos lentos.

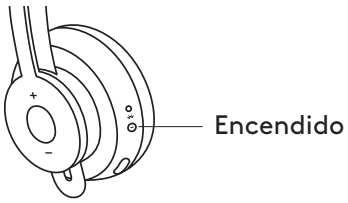

EMPAREJAMIENTO MEDIANTE *BLUETOOTH*®

1. Presiona el botón de encendido durante 2 segundos. El diodo emitirá destellos blancos rápidos.
2. Abre la configuración de *Bluetooth*® en el dispositivo.
3. Selecciona Logi Zone 900 en dispositivos detectables.
4. Cuando se complete el emparejamiento, el indicador luminoso permanecerá iluminado en blanco.

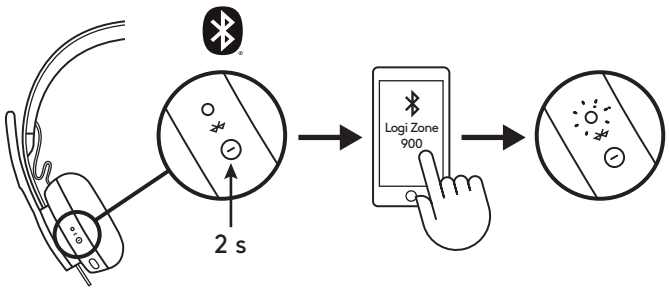

EMPAREJAR AURICULARES, TECLADO Y MOUSE MEDIANTE EL RECEPTOR USB

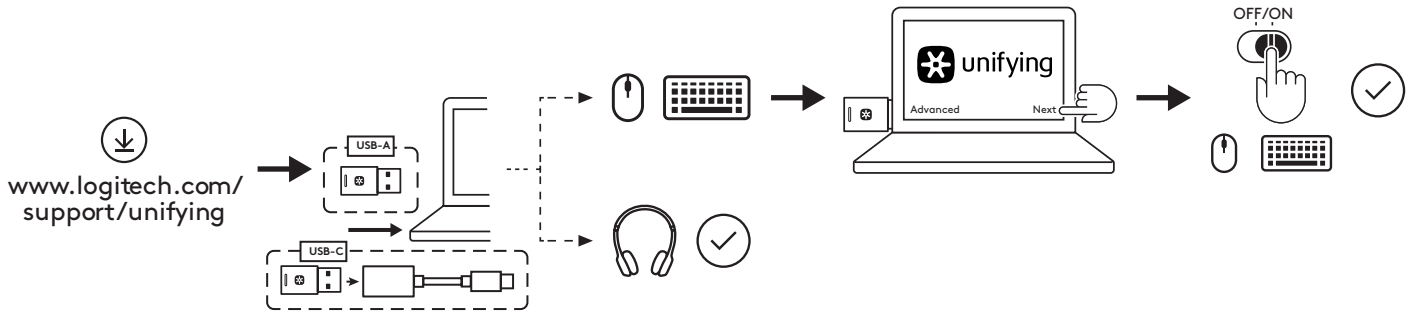

1. Descarga el software Logitech® Unifying desde www.logitech.com/support/unifying
2. **USB-A**
   Inserta el receptor en el puerto USB-A de la computadora.
   USB-C
   Inserta el receptor USB-A en el adaptador USB-C. Luego inserta el adaptador en el puerto USB-C de la computadora.
3. Los **auriculares Zone 900** se suministran de fábrica ya emparejados con el receptor incluido en el paquete. Sólo hay que encender los auriculares. Cuando se complete el emparejamiento, el indicador luminoso del receptor permanecerá iluminado en blanco. El indicador luminoso de los auriculares se iluminará con luz blanca permanente.
4. Para emparejar **mouse** y **teclado**:
   a. Abre el software y haz click en "Siguiente", en la esquina inferior derecha. Si ya tienes otros receptores Unifying (identificados por el logo), desconéctalos.
   b. Localiza el control deslizante de encendido-apagado en los mouse y el teclado. Apaga y vuelve a encender cada dispositivo para reiniciarlos y completar el emparejamiento.
      - Si se realiza el emparejamiento, sigue las indicaciones en pantalla y haz la prueba de verificación de emparejamiento correcto.
      - Si no se realiza el emparejamiento, vuelve a intentarlo o consulta la resolución de problemas en nuestra página de asistencia
        www.logitech.com/support/zone900
        NOTA: puedes emparejar hasta 6 periféricos Logitech Unifying.

AJUSTAR LOS AUDÍFONOS

1. Ajusta los audífonos deslizando las copas hacia arriba o hacia abajo en la diadema.
2. Esta operación puede resultar más fácil si tienes los audífonos puestos. Mueve las copas hacia arriba y hacia abajo en la diadema hasta que las notes cómodamente asentadas sobre las orejas.

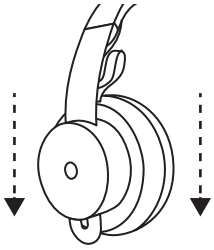

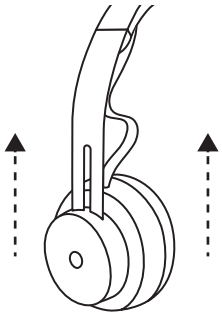

AJUSTAR LA VARILLA DEL MICRÓFONO

1. La varilla del micrófono gira 270 grados. Se puede colocar en el lado derecho o el izquierdo. El canal de audio cambiará automáticamente, dependiendo de la orientación del micrófono.
2. Varilla flexible: ajusta la posición de la varilla para capturar mejor la voz.

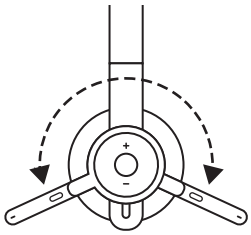

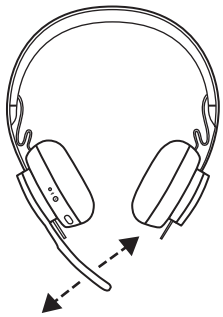

CONTROLES DE AURICULARES

	Uso	Botón	Acción
Controles de llamadas	Responder/Finalizar llamada	Multifunción	Pulsación corta
	Rechazar llamada		Pulsación de 2 segundos
Asistente de voz		Multifunción	Pulsación de 2 segundos
Controles multimedia	Reproducir/Pausa	Multifunción	Doble pulsación
	Avance de pista	Multifunción y "+"	Pulsación corta
	Retroceso de pista	Multifunción y "–"	Pulsación corta
Volumen	Subir volumen	"+"	Pulsación corta
	Bajar volumen	"–"	Pulsación corta
Estado de auriculares	Comprobar conectividad y duración de batería	"+" y "–"	Pulsación corta

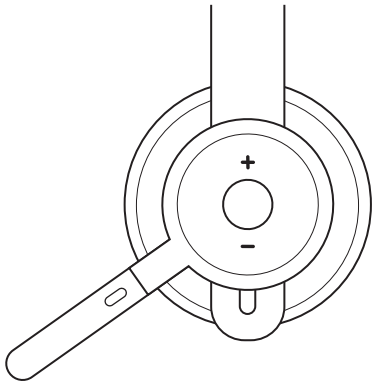

Nota:
- Las funciones de control multimedia dependen del tipo de aplicación.
- Las actividades de llamada son siempre la primera prioridad. Cuando haya dos dispositivos conectados, el conectado mediante *Bluetooth*® tendrá prioridad sobre el receptor. Cuando haya dos dispositivos *Bluetooth*® conectados, el último dispositivo activo anulará el otro.

Consejo: Las personalizaciones de botones y los controles de ecualizador de música están disponibles en Logi Tune.

SILENCIO

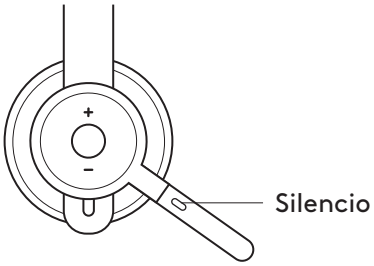

Girar hacia arriba la varilla del micrófono para silenciarlo

Las notificaciones de voz indican si el micrófono está silenciado o no

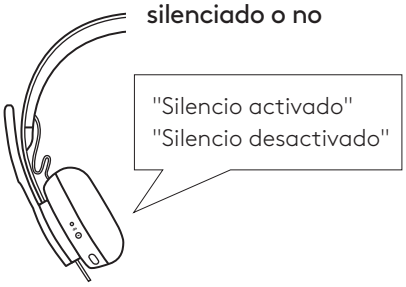

SUPRESIÓN ACTIVA DE RUIDO (ANC)

La función de supresión bloquea el ruido del entorno para mejorar la concentración del usuario.

1. Presiona el botón ANC en el lateral de la copa del audífono.
2. Habrá notificaciones de voz al activar y desactivar la supresión de ruido. Las notificaciones se pueden desactivar en Logi Tune.

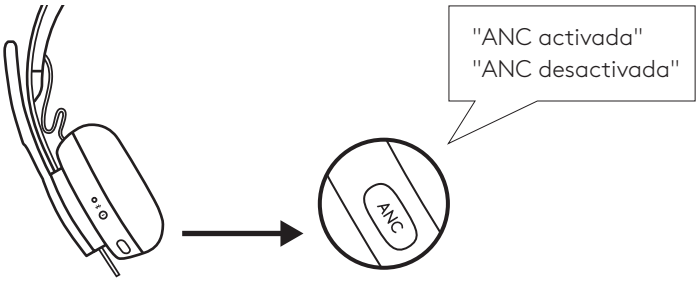

INDICADOR LUMINOSO DE AURICULARES

Diodo		Estado
Blanco	Permanente	Auriculares encendidos o totalmente cargados
	Respiración	Carga en curso
	Pulsos rápidos	*Modo de emparejamiento Bluetooth®*
	Pulsos lentos	No hay dispositivos emparejados
Rojo	Permanente	Carga de batería baja
	Pulsos rápidos	*Modo de emparejamiento Bluetooth®* con carga baja
	Pulsos lentos	No hay dispositivos emparejados y carga baja

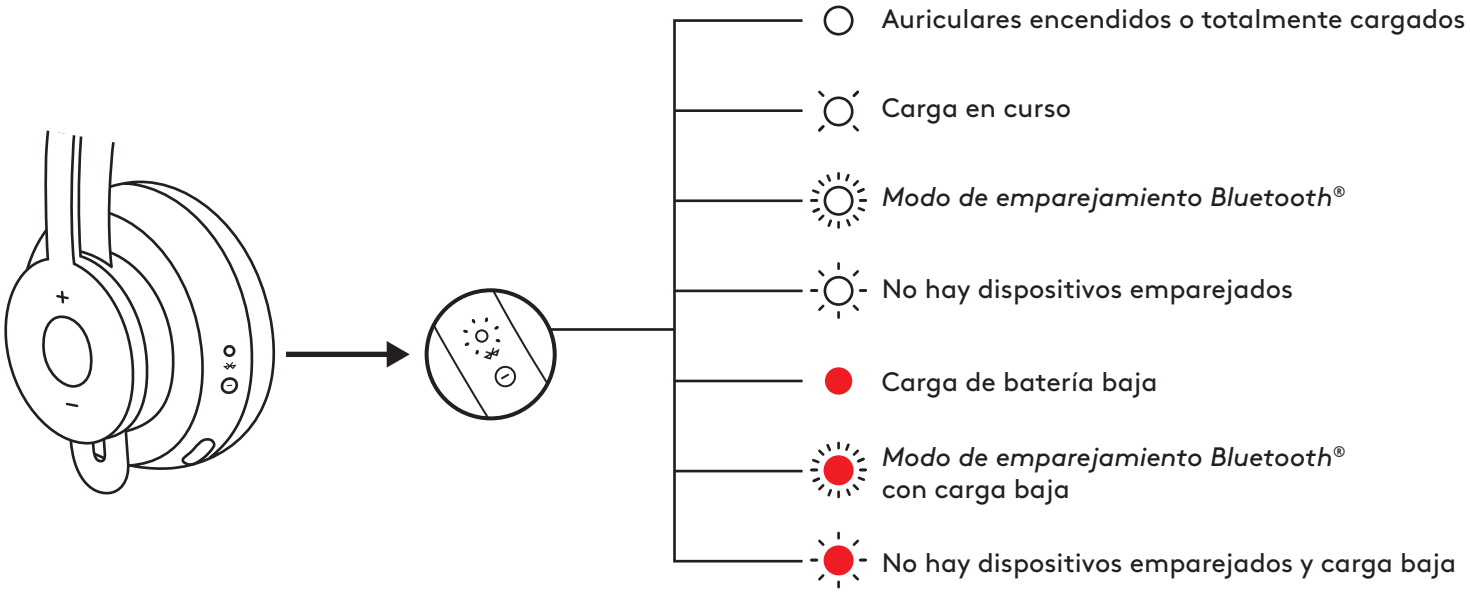

INDICADOR LUMINOSO DEL RECEPTOR

Indicador luminoso		Estado
Blanco	Destellos rápidos	Modo de emparejamiento
	Permanente	Emparejado
	Repetición de destellos activada y desactivada	Llamada entrante
Rojo	Permanente	Silencio activado

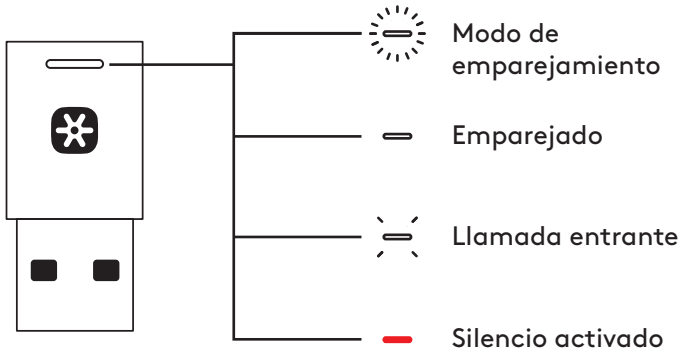

Nota:
La luz del receptor indica únicamente el estado de los auriculares.

CARGA EN CURSO

Los audífonos con micrófono se apagan automáticamente cuando están inactivos. El ajuste del temporizador de suspensión se puede cambiar en Logi Tune .

El indicador luminoso de los auriculares se iluminará en ROJO cuando el nivel de carga sea bajo.

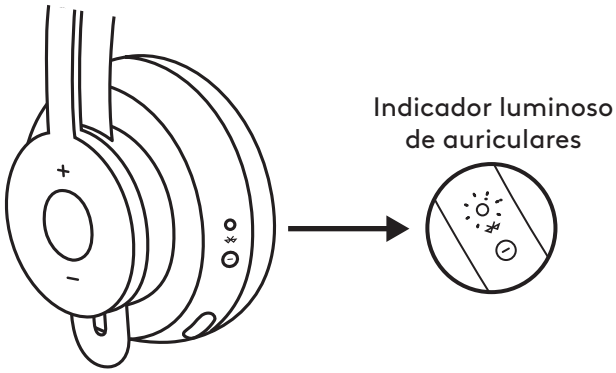

Cargar mediante el cable USB

1. Conecta el extremo del cable USB-C al puerto USB-C en la parte inferior de la copa.
2. Conecta el extremo USB-A al puerto de carga USB-A de la computadora o al adaptador de CA.
3. El indicador luminoso realizará un efecto de respiración con luz blanca durante la carga.
4. La luz será blanca permanente cuando los auriculares estén totalmente cargados.
   – La carga completa tarda dos horas.
   – Cinco minutos de carga proporcionan una hora de uso de voz.
5. Durante la carga, los auriculares se pueden usar con el receptor y emparejados mediante *Bluetooth*®.

Cargar mediante carga inalámbrica Qi

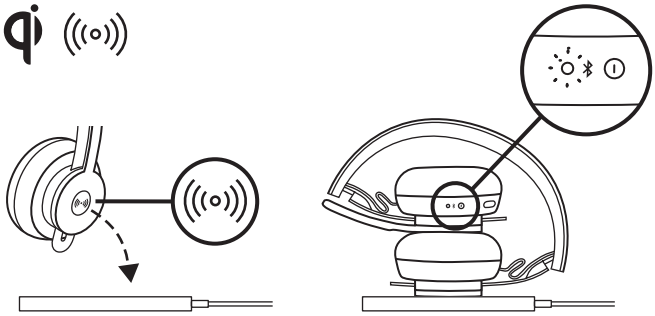

1. Pliega los audífonos de modo que el icono de carga inalámbrica de la copa se oriente hacia el exterior.
2. Coloca la copa con el icono de carga inalámbrica sobre cualquier base de carga inalámbrica Qi.*
3. El diodo realizará un efecto de respiración con luz blanca durante la carga.
4. La luz será blanca permanente cuando los auriculares estén totalmente cargados. – La carga completa tarda dos horas.

* La base de carga inalámbrica Qi no se incluye con el producto.

APLICACIÓN LOGI TUNE

Instalar aplicación

Descarga Logi Tune desde www.logitech.com/tune

AJUSTAR EL TONO LATERAL

El tono lateral permite escuchar la propia voz durante las conversaciones, para comprobar el volumen de voz utilizado. En Logi Tune, selecciona la función de tono lateral y ajusta el control giratorio.

- Un número alto significa que se oye más sonido externo.

- Un número bajo significa que se oye menos sonido externo.

TEMPORIZADOR DE SUSPENSIÓN AUTOMÁTICA

De forma predeterminada, los audífonos se apagarán automáticamente cuando lleven una hora sin usarse. Ajusta el temporizador de suspensión en Logi Tune.

ACTUALIZAR LOS AURICULARES

Es aconsejable actualizar tanto los auriculares como el receptor. Para ello, descarga Logi Tune desde www.logitech.com/tune

RESTABLECER LOS AUDÍFONOS

Para restablecer el estado original de los audífonos, enciéndelos y mantén presionados el botón ANC y el botón de volumen '-' durante 5 segundos. Si los audífonos se reinician correctamente, se apagarán y también se apagará el diodo correspondiente.

DIMENSIONES

AURICULARES:

Altura x Anchura x Profundidad:
174,7 x 176,7 x 70,7 mm

PESO:

0,1808 kg

ALMOHADILLAS:

Altura x Anchura x Profundidad:
70,7 x 70,7 x 16,4 mm

RECEPTOR:

Altura x Anchura x Profundidad:
35,5 x 16,2 x 5,3 mm

ADAPTADOR:

Altura x Anchura x Profundidad:
106,7 x 17,5 x 10,1 mm

REQUISITOS DEL SISTEMA

Funcionan con las principales aplicaciones de llamadas en casi todas las plataformas y sistemas operativos.

Funcionan con computadoras Windows®, Mac o Chrome™ por USB-C, USB-A, *Bluetooth*® y dispositivos iOS o Android™ con *Bluetooth*®.

ESPECIFICACIONES TÉCNICAS

Tipo de micrófono: Matriz omnidireccional de dos micrófonos MEMS

Respuesta de frecuencia (auriculares): 30~13 kHz a -10 dB (modo de música), 100~8 kHz (modo de conversación)

Respuesta de frecuencia (micrófono): 85~20 kHz a -3 dB

Tipo de baterías: Batería integrada (ion litio)

Duración de batería (tiempo en conversación): 14 horas (ANC activada), 15 horas (ANC desactivada)

Duración de batería (tiempo en escucha): 14 horas (ANC activada), 16 horas (ANC desactivada)

Versión de *Bluetooth*®: 5.0

Radio de acción inalámbrico: Hasta 30 m (100 ft) (línea de visión en campo abierto)

Compatibles con carga inalámbrica Qi

Cable de carga USB-A a C: 130 cm (4,25 ft)

www.logitech.com/support/zone900

© 2021 Logitech, Logi y el logo de Logitech son marcas comerciales o registradas de Logitech Europe S.A. y/o sus filiales en Estados Unidos y otros países. Logitech no asume ninguna responsabilidad por la presencia de posibles errores en el presente manual. La información aquí contenida está sujeta a posibles cambios sin previo aviso. La marca y los logotipos de *Bluetooth*® son marcas registradas de Bluetooth SIG, Inc. y Logitech las utiliza bajo licencia. Las demás marcas comerciales pertenecen a sus respectivos propietarios.

CONHECER O PRODUTO

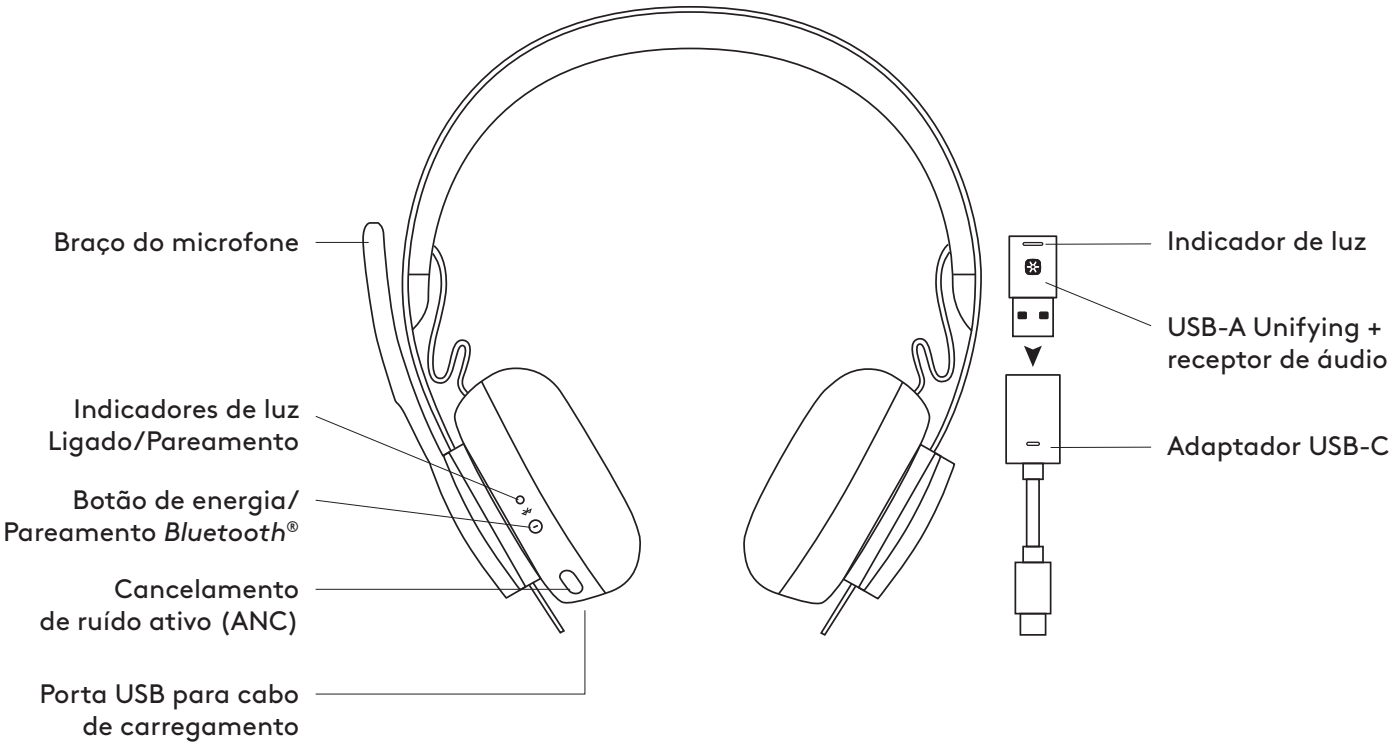

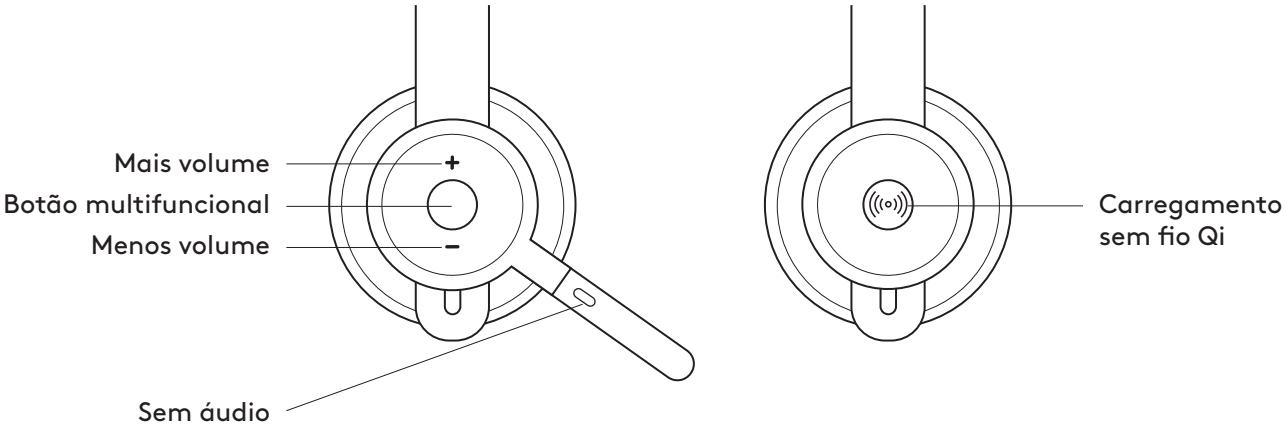

O QUE A CAIXA CONTÉM

1. Headset
2. USB-A Unifying + receptor de áudio
3. Adaptador USB-C para USB-A
4. Cabo de carregamento USB-A para USB-C
5. Bolsa para transporte
6. Documentação do usuário

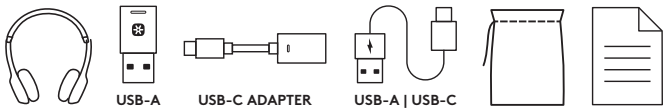

LIGADO/DESLIGADO

1. Pressione o botão liga/desliga por 1 segundo.
2. Uma vez ligado, o indicador luminoso fica branco. Se nenhum dispositivo estiver conectado, ele piscará lentamente em branco.

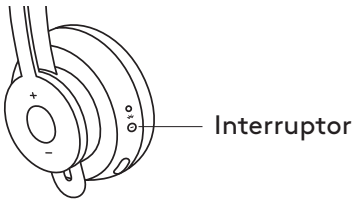

PAREAMENTO VIA *BLUETOOTH*®

1. Pressione o botão liga/desliga por 2 segundos. O indicador luminoso piscará rapidamente em branco.
2. Abra as configurações do *Bluetooth*® no seu dispositivo.
3. Selecione o Logi Zone 900 em dispositivos detectáveis.
4. Uma vez pareado com sucesso, o indicador luminoso ficará branco estável.

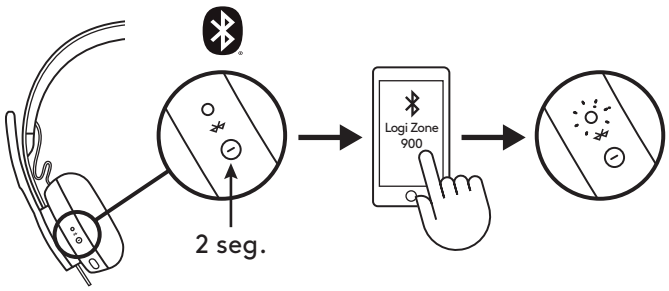

EMPARELHAR O HEADSET, O TECLADO E O MOUSE VIA RECEPTOR USB

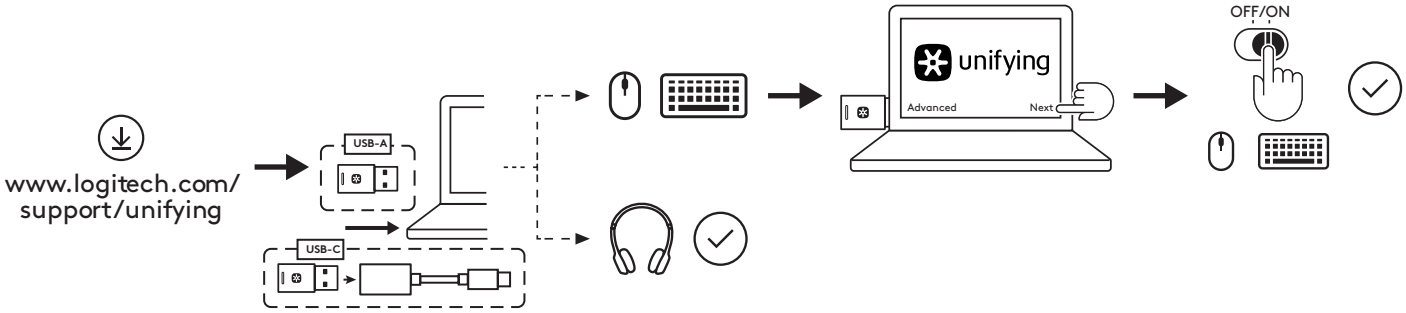

1. Download do Logitech® Unifying Software em www.logitech.com/support/unifying
2. **USB-A** Insira o receptor Zone 900 na porta USB-A do computador.
   Insira o receptor USB-A no adaptador **USB-C**. Em seguida, insira o adaptador na porta USB-C do computador.
3. O **headset Zone 900** já está pareado com o receptor fornecido. Basta ligar o headset Uma vez emparelhado com sucesso, o indicador luminoso no receptor permanecerá branco sólido. Indicador de luz no headset ficará branco.
4. Para parear **mouses** e **teclado**,
   a. Abra o software e continue clicando em "Avançar" no canto inferior direito. Se você já tem outros receptores unifying (com o logotipo), desconecte-os.
   b. Localize o controle deslizante OFF-ON nos seus mouses e teclado. Desligue e ligue os dispositivos novamente para reiniciar seus dispositivos e concluir o pareamento.
      - Se estiver pareado, siga as instruções na tela e teste para confirmar o pareamento bem-sucedido.
      - Se o pareamento falhar, tente novamente ou consulte a solução de problemas na nossa página de suporte www.logitech.com/support/zone900
        NOTA: você pode parear até 6 periféricos Logitech Unifying.

AJUSTE DO HEADSET

1. Ajuste o headset deslizando os fones de ouvido para cima e para baixo na faixa de cabeça.
2. Pode ser mais fácil ajustar o fone de ouvido na cabeça. Mova os fones de ouvido para cima e para baixo no arco de cabeça até que eles se acomodem confortavelmente em seus ouvidos.

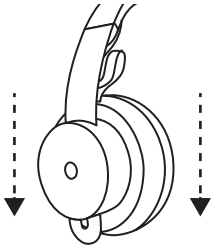

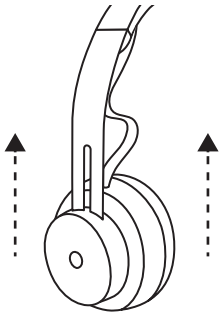

AJUSTE O BRAÇO DO MICROFONE

1. O braço do microfone gira 270 graus. Use-o no lado esquerdo ou direito. O canal de áudio mudará automaticamente, dependendo da direção em que você estiver usando o microfone.
2. Braço do microfone flexível - ajuste o local do braço para capturar melhor a voz.

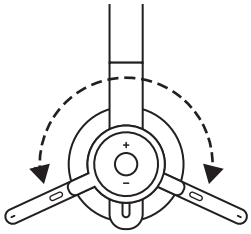

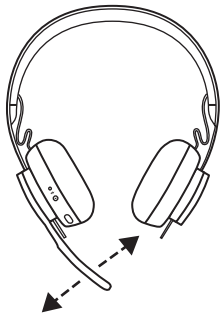

CONTROLES NO HEADSET

	Uso	Botão	Ação
Controles de chamada	Atender/Encerrar ligação	Multifunção	Pressione por tempo curto
	Rejeitar chamada		Pressione por 2 seg
Assistente por voz		Multifunção	Pressione por 2 seg
Controles de mídia	Reproduzir/Pausar	Multifunção	Pressionamento duplo
	Faixa seguinte	Multifunção e "+"	Pressione por tempo curto
	Faixa anterior	Multifunção e "–"	Pressione por tempo curto
Volume	Mais volume	"+"	Pressione por tempo curto
	Menos volume	"–"	Pressione por tempo curto
Status do headset	Verificar conectividade e duração da bateria	"+" e "–"	Pressione por tempo curto

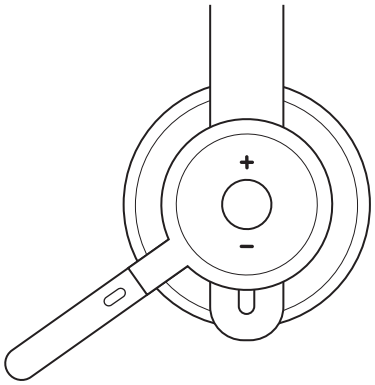

Observação:
- Funcionalidade de controle de mídia depende dos tipos de aplicativo.
- As atividades de chamada são sempre a primeira prioridade. Quando dois dispositivos estão conectados, a conexão via *Bluetooth*® será priorizada em lugar do receptor. Quando dois dispositivos *Bluetooth* ® estão conectados, o último dispositivo ativo substituirá o outro.

Dica: Personalizações de botões e controles de equalização de música disponíveis no Logi Tune.

SEM ÁUDIO

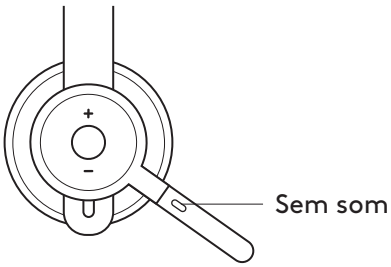

Mova o braço do microfone para cima para ativar mudo

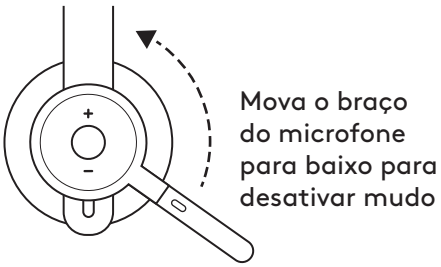

Notificações de voz indicam quando o microfone mudo é ativado/desativado

CANCELAMENTO DE RUÍDO ATIVO (ANC)

O ANC bloqueia o ruído ao seu redor para ajudá-lo a se concentrar no trabalho.

1. Pressione o botão ANC na lateral do fone de ouvido.
2. Haverá notificações de voz ao ligar e desligar o ANC. Elas podem ser desativadas no Logi Tune.

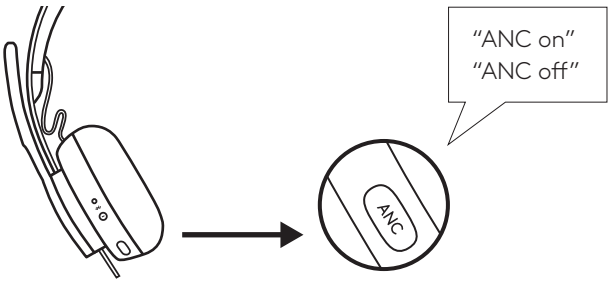

INDICADOR DE NÍVEL DE BATERIA

Luz		Status
Branco	Estável	Ligado ou totalmente carregado
	Respiração	Bateria carregando
	Piscando rápido	*Modo de emparelhamento* Bluetooth®
	Piscando lento	Nenhum dispositivo pareado
Vermelho	Estável	Bateria fraca
	Piscando rápido	*Modo de emparelhamento Bluetooth®* com bateria fraca
	Piscando lento	Nenhum dispositivo pareado com bateria fraca

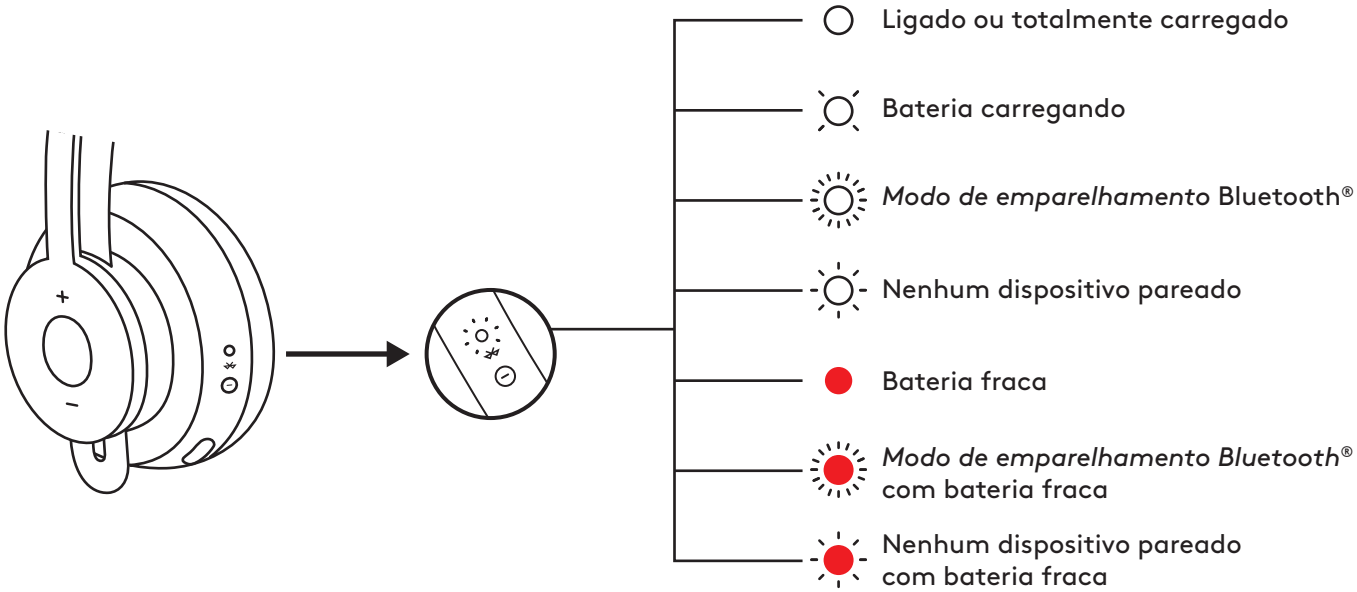

LUZ INDICADORA DO RECEPTOR

Luz		Status
Branco	Piscando rápido	Modo de pareamento
	Estável	Pareado
	Repetição intermitente ligada e desligada	Chamada recebida
Vermelho	Estável	Sem áudio ativado

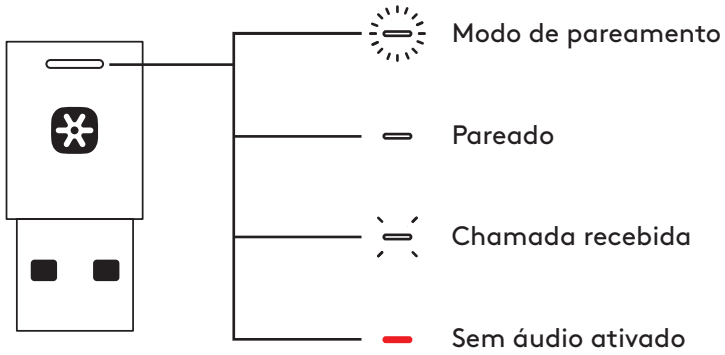

Observação:
A luz do receptor indica apenas o status do headset.

CARREGANDO

Headset desliga automaticamente quando ocioso. O timer de suspensão pode ser alterado no Logi Tune.

O indicador de luz do fone de ouvido ficará vermelho quando a bateria estiver fraca.

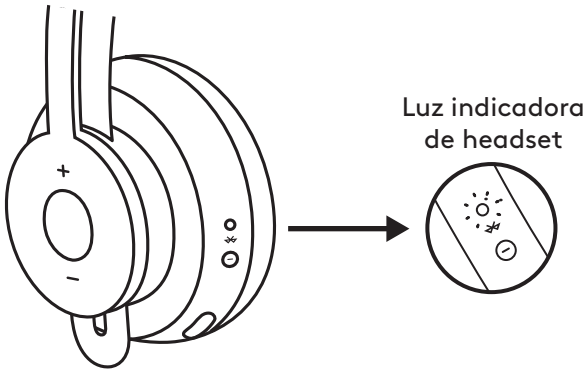

Carregando via cabo USB

1. Conecte a extremidade do cabo USB-C à porta USB-C na parte inferior do fone.
2. Conecte a extremidade USB-A a uma porta de carregamento USB-A no computador ou adaptador AC.
3. A luz indicadora será uma luz branca que pulsa ao carregar.
4. A luz indicadora ficará totalmente branca quando estiver totalmente carregada.
   - 2 horas carregam a bateria totalmente.
   - 5 minutos darão a você 1 hora de conversação.
5. O headset pode ser usado com o receptor e *Bluetooth*® emparelhado durante o carregamento.

Carregando via carregador sem fio Qi

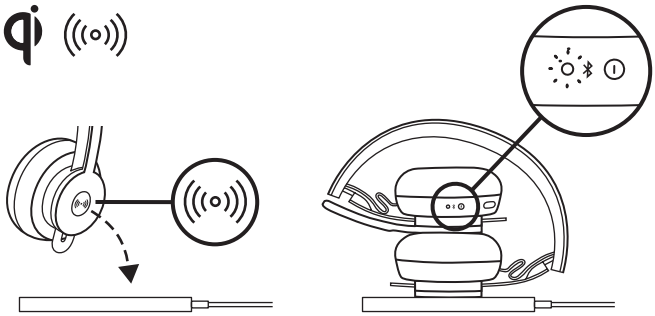

1. Dobre o headset com o ícone de carregamento sem fio no fone para o lado de fora.
2. Coloque o fone com o ícone de carregamento sem fio em cima de qualquer base de carregamento sem fio do Qi.*
3. A luz indicadora será uma luz branca que pulsa quando estiver carregando.
4. A luz indicadora ficará totalmente branca quando estiver totalmente carregada. - 2 horas de carga carrega totalmente a bateria.

* Base de carregamento sem fio Qi não está incluída.

APLICATIVO LOGI TUNE

Instalar aplicativo

Baixe Logi Tune em www.logitech.com/tune

AJUSTANDO SIDETONE

O Sidetone permite que você ouça sua própria voz durante as conversas, assim você fica ciente de quão alto está falando. No Logi Tune, selecione o recurso lateral e ajuste o seletor de acordo.

- Um número maior significa que você ouve mais som externo.

- Um número menor significa que você ouve menos som externo.

TEMPORIZADOR AUTO SUSPENSÃO

Por padrão, o headset será desligado automaticamente quando não estiver em uso por uma hora. Ajuste o timer de suspensão no Logi Tune.

ATUALIZE O HEADSET

Recomenda-se atualizar tanto o headset quanto o receptor. Para fazê-lo, baixe Logi Tune em www.logitech.com/tune

RESETAR O HEADSET

Para resetar o headset de volta ao estado original, ligue o headset, mantenha pressionado o botão ANC e o botão de volume '-' por 5 segundos. O headset será reiniciado com sucesso quando for desligado e a luz indicadora for desligada.

DIMENSÕES

HEADSET:

Altura x largura x profundidade:
174,7 x 176,7 x 70,7 mm

PESO:

0,1808 kg

FONES ACOLCHOADOS:

Altura x largura x profundidade:
70.7 x 70.7 x 16.4 mm

RECEPTOR:

Altura x largura x profundidade:
35.5 x 16.2 x 5.3 mm

ADAPTADOR:

Altura x largura x profundidade:
106.7 x 17.5 x 10.1 mm

REQUISITOS DE SISTEMA

Compatível com aplicativos de chamada comuns em quase todas as plataformas e sistemas operacionais.

Funciona em computadores Windows®, Mac ou Chrome™ com USB-C, USB-A, *Bluetooth*® e iOS ou dispositivos Android habilitados para *Bluetooth*®.

ESPECIFICAÇÕES TÉCNICAS

Tipo de microfone Matriz de microfone omnidirecional de MEMS duplo

Resposta de frequência (headset): 30~13 kHz @ -10 dB (modo música), 100~8 kHz (modo conversa)

Resposta de frequência (microfone): 85~20 kHz @-3 dB

Tipo de bateria: Bateria interna (íon de lítio)

Duração da bateria (tempo de conversa) 14 h (ANC ligado), 15 h (ANC desligado)

Duração da bateria (tempo de escuta) 14 h (ANC ligado), 16 h (ANC desligado)

- Versão do Bluetooth®: 5.0

Alcance sem fio: Até 30 m/100 pés (linha de visão em campo aberto)

Carregamento sem fio Qi ativado

Cabo de carregamento USB-A para C: 130 cm

www.logitech.com/support/zone900

© 2021 Logitech, Logi e o Logotipo da Logitech são marcas comerciais ou marcas registradas da Logitech Europe S.A. e/ou de suas filiais nos EUA e em outros países. A Logitech não se responsabiliza por quaisquer erros possíveis neste manual. As informações aqui contidas estão sujeitas a alterações sem prévio aviso. Os logotipos e a marca *Bluetooth*® são marcas registradas pertencentes a Bluetooth SIG, Inc. e qualquer uso dessas marcas pela Logitech é sob licença. Todas as outras marcas registradas são propriedades dos respectivos titulares.

WEB-621-002004.003